RZ



LEXUS

KEDY NAPOSLEDY VÁS AUTO SKUTOČNE NADCHLO?

Taký, ktorý očarí na prvý pohľad a prináša radosť z vlastníctva. Taký, ktorý je rýchly, plne elektrický a mimoriadne kultivovaný. Model RZ je teraz dostupný s technológiou Lexus Steer-by-Wire a bol navrhnutý tak, aby vo vás znovu prebudil vášeň pre jazdu. RZ, stvorený japonskými majstrami Takumi, vás privíta jedinečným pocitom luxusu a pokoja. V priestrannom interiéri, umocnenom novou stmievateľnou panoramatickou strechou, sa budete okamžite cítiť sviežo a uvoľnene. Spolu so svetovou kvalitou značky Lexus vám ešte väčšiu istotu prináša 10-ročná záruka na batériu.

Znie to ako luxusné SUV pre vás? Objavte čistý pôžitok z jazdy s plne elektrickým modelom RZ 350e, RZ 500e alebo RZ 550e F SPORT.

Toto je Lexus Electrified[1].

Dizajn Lexus Electrified[1]	04-07
Japonské majstrovstvo remesla	08-13
Vzrušenie z čisto elektrickej jazdy	14-17
F SPORT	18-19
Bezpečnosť a konektivita	20-23
Modelový rad RZ	24-31
Výbava a príslušenstvo	32-51
Technické údaje	52-53
Vitajte vo svete Lexus	54-55

[1] Označenie „Electrified" označuje škálu pohonných jednotiek, z ktorých niektoré stále využívajú popri elektrine aj benzín. Zistite viac na www.lexus.eu/electrified

TAKMER NEPOČUTEĽNÝ, NO NIKDY NEPREHLIADNUTEĽNÝ

Elektrina. Nevidíte ju, nepočujete ani sa jej nemôžete dotknúť. Možno práve preto si mnohí myslia, že elektrické autá znamenajú koniec radosti z jazdy. V Lexuse však vnímame elektrifikáciu[1] ako jedinečnú príležitosť priniesť ešte viac potešenia z jazdy. Preto sme navrhli vozidlo, ktoré nielen úžasne vyzerá, ale je aj radosť ho šoférovať. Stovky skíc ceruzkou, po ktorých nasledovalo ručné tvarovanie z hliny, vytvorili elegantnú siluetu a svalnaté bočné línie, ktoré jasne hovoria, že ide o skutočné luxusné SUV. Rovnako presvedčí aj veľkorysý priestor v interiéri pre vás aj vašich cestujúcich.

Stručne povedané – toto vozidlo sme navrhli tou náročnejšou cestou. Pretože veríme, že je to jediná správna.

[1] Označenie „Electrified" označuje škálu pohonných jednotiek, z ktorých niektoré stále využívajú popri elektrine aj benzín. Zistite viac na www.lexus.eu/electrified

ODVÁŽNY.
EŠTE ODVÁŽNEJŠÍ.
F SPORT.

Pri pohľade spredu upútajú model RZ jeho precízne spracované LED svetlomety, podčiarknuté charakteristickými dennými svetlami Lexus – výrazným prvkom inšpirovaným samurajskými mečmi. Vzadu zasa mimoriadne široký LED svetelný pás prezentuje najnovší dizajnový jazyk ‚Lexus Electrified'[1]. Z každého uhla pôsobí RZ 550e F SPORT ešte sebavedomejšie. Verzia F SPORT je teraz dostupná v exkluzívnej farbe Sivá Neutrino a vyniká čiernymi aerodynamickými prvkami – ako je výkonnostne ladená predná maska a zadný spojler. Neprehliadnuteľné sú aj 20-palcové disky kolies doplnené modrými brzdovými strmeňmi F SPORT.

[1] Označenie „Electrified" označuje škálu pohonných jednotiek, z ktorých niektoré stále využívajú popri elektrine aj benzín. Zistite viac na www.lexus.eu/electrified

„NAVRHNUTÉ TAK, ABY PODNECOVALO VAŠE ZMYSLY A DODALO PRESNE TAKÚ JAZDU, AKÚ SI PRÁVE ŽELÁTE. RZ JE ČISTÝM VYJADRENÍM NÁŠHO LEXUS DRIVING SIGNATURE A POKROČILEJ ELEKTRICKEJ TECHNOLÓGIE.“
Hlavný inžinier Lexus International, SHINYA ITO

Osvetlenie ‚In-ei‘ vás očarí jemnými, trblietavými svetelnými efektmi.

BUDÚCNOSŤ JE VO VAŠICH RUKÁCH

Sadnúť si do RZ znamená nahliadnuť do budúcnosti. Revolučným spôsobom, akým ovládate vozidlo, prináša systém Lexus Steer-by-Wire život do mestských ulíc aj na vidiecke cesty. Počas jazdy sa môžete uvoľniť v kokpite Tazuna orientovanom na vodiča, kde sú prístroje umiestnené priamo vo vašom zornom poli. Napriek pokročilej technológii je upokojujúce cítiť ľudskú ruku. Napríklad ručne šitý volant, laserom rezané obloženie dverí či jemné sedadlá z materiálu Ultrasuede sú dielom našich preslávených majstrov Takumi, ktorých majstrovstvo sa formovalo minimálne 15 rokov.

Systém Lexus Steer-by-Wire je štandardom u modelu RZ 550e F SPORT a voliteľným prvkom vo výbave RZ 500e LUXURY.

VYCHUTNAJTE SI JAPONSKÉ PRIVÍTANIE OMOTENASHI

Pohodlie v modeli RZ znamená viac než len luxusné čalúnenie a priestor porovnateľný s väčšími vlajkovými SUV. Je stelesnením filozofie Omotenashi – tradičnej japonskej pohostinnosti, ktorá sa zameriava na predvídanie potrieb hosťa. Pocítite ju v okamihu, keď vás privíta ambientné osvetlenie so 64 farbami a klimatizácia s technológiou nanoe™ X[1], ktorá udržiava kabínu sviežu a zároveň sa stará o hydratáciu pokožky aj vlasov. Uvidíte ju v inovatívnych riešeniach, ako je panoramatická strecha s jemným modrým tónom, ktorú možno elektronicky stmievať. Každý okamih v RZ si zamilujete – je poctou majstrom Takumi, ktorí ho vytvorili.

[1] nanoe™ je ochranná známka spoločnosti Panasonic Holdings Corporation. Ďalšie informácie nájdete na: https://www.panasonic.com/ph/air-solutions/nanoe.html

RAZANTNE RÝCHLY, HODVÁBNE HLADKÝ

Elegantná, športovo tvarovaná karoséria RZ naznačuje, aká jazda vás čaká. Čaká vás rýchle lineárne zrýchlenie v plne elektrickom aute, ktoré pritom nijako neobetuje kultivovanosť Lexusu. Za volantom okamžite pocítite mimoriadnu presnosť a ľahkú ovládateľnosť. Toto je naša „Lexus Driving Signature“, starostlivo vytvorená našimi inžiniermi a majstrami „Takumi“. A môžete si ju užiť až na 485 – 559 km[1] dojazdu (kombinovane) v modeli RZ 350e (úplné údaje nájdete na strane 52).

[1] Hodnoty WLTP, merané v kontrolovanom prostredí. Slúžia iba na porovnávacie účely. Skutočný výkon vášho vozidla sa môže od týchto hodnôt líšiť. Pre viac informácií pozrite poznámku 6 na strane 52.

NABITÉ ENERGIOU PRE ZÁŽITOK Z JAZDY

Plne elektrický Lexus – RZ poháňa výkonná batéria s kapacitou 77 kWh brutto / 72 kWh netto[1], využívajúca najmodernejšiu technológiu lítium-iónových článkov. V spojení s novými zdokonalenými a vysoko efektívnymi elektrickými nápravami e-Axle pocítite výrazný nárast výkonu v modeloch RZ 350e a RZ 500e a kvantový skok v RZ 550e F SPORT. Dôležité pre náš uponáhľaný život – vylepšené elektromotory a väčšia batéria znamenajú rýchlejšie nabíjanie a väčší dojazd, pričom nový systém predhrevu batérie ju zahreje ešte pred začiatkom nabíjania. Vďaka tomu dosiahnete 80 % nabitia približne za 30 minút (aj pri -10 °C).

[1] Brutto / netto kapacita: Hrubá kapacita predstavuje celkovú veľkosť batérie vrátane rezervy, ktorá sa nepoužíva a pomáha chrániť batériu a predlžuje jej životnosť. Čistá kapacita je časť batérie, ktorú môžete skutočne využiť na pohon vozidla.

F SPORT,
PRE RADOSŤ Z JAZDY

Model RZ 550e F SPORT posúva latku výkonu ešte vyššie. S takmer okamžitým nástupom 408 koní DIN dokáže zrýchliť na 100 km/h za niečo vyše 4 sekundy. Pre ešte intenzívnejší zážitok z jazdy sme vyvinuli technológiu Lexus Steer-by-Wire a zdokonalili pohon všetkých kolies DIRECT4. Radosť z jazdy sa tak vracia v plnej sile – bez prekladania rúk a s precíznym riadením, vďaka ktorému zvládnete otočenie vozidla o 180° už pri 200° natočení volantu. Zároveň ide o riešenie, ktoré prináša vysokú mieru bezpečnosti. Vďaka absencii tradičného kruhu volantu máte navyše lepší výhľad na prístroje aj cestu pred vami.

A to nie je všetko. Technológia Interactive Manual Drive, ktorá zapája všetky zmysly, vám vďaka radiacim páčkam pod volantom umožní cítiť sa s vozidlom prepojenejšie než kedykoľvek predtým. Aj interiér má športový charakter – s volantom F SPORT, tvarovanými prednými sedadlami a hliníkovými pedálmi sa budete cítiť živo a isto aj v rýchlych zákrutách. Toto je Lexus Electrified[1] v jeho najvzrušujúcejšej podobe.

[1] Označenie „Electrified" označuje škálu pohonných jednotiek, z ktorých niektoré stále využívajú popri elektrine aj benzín. Zistite viac na www.lexus.eu/electrified

SEBAISTÝ V MESTE

Model RZ disponuje všetkou bezpečnostnou technológiou a technológiami konektivity, ktoré by ste od Lexusu očakávali. Zažite istotu vďaka štandardne inštalovanému najnovšiemu systému Lexus Safety System+, ktorý prináša úroveň inteligentnej ochrany, aká tu ešte nebola. Napríklad Proaktívny jazdný asistent, prvok exkluzívny pre Lexus, využíva Asistenta predvídania prekážok, Asistenta spomalenia a Asistenta riadenia, aby bola vaša jazda ešte bezpečnejšia.

Navyše, ak Senzor monitorovania vodiča zistí ospalosť alebo rozptýlenie vodiča, vydá varovanie, prípadne spomalí a zastaví RZ podľa potreby. To doplňa pokročilý systém Predkolízny systém, ktorý dokáže počas dňa rozpoznať motocykle a v noci bicykle či chodcov.

Systém Lexus Safety System + v žiadnom prípade nenahrádza vaše vodičské zručnosti. Pred jeho používaním si dôkladne prečítajte návod a pamätajte, že za bezpečnosť vozidla je vždy zodpovedný vodič. Špecifikácie a vybavenie sa môžu meniť podľa miestnych podmienok a požiadaviek. Pre viac informácií sa obráťte na autorizovaného predajcu Lexus.





Exkluzívna funkcia Asistent bezpečného vystupovania zabraňuje vodičovi a pasažierom otvoriť dvere v prípade, že sa zozadu približujú autá alebo cyklisti. Odhadujeme, že tento systém môže pomôcť predísť viac než 95 % nehôd spôsobených otváraním dverí. Oceníte aj pohodlie a bezpečie digitálneho panoramatického zobrazenia okolia, ktorý poskytuje 360° pohľad okolo aj pod vozidlo a uľahčuje manévrovanie v úzkych priestoroch.

V interiéri je extra veľký 14" dotykový displej ideálny na zobrazenie aplikácií zo smartfónu, zatiaľ čo rýchly a intuitívny multimediálny systém Lexus Link Pro je ešte pohodlnejší v kombinácii s inteligentným hlasovým asistentom[1]. Stručne povedané, aplikácia Lexus Link+ obohacuje váš život s plne elektrickým RZ. Môžete na diaľku sledovať úroveň nabitia a dojazd priamo vo svojom mobile. Z pohodlia domova môžete pomocou funkcie aplikácie pripraviť RZ nastavením predvolenej teploty klimatizácie alebo odmraziť čelné sklo.

[1] Súčasťou služieb na prvé 4 roky vlastníctva, s možnosťou obnovy prostredníctvom predplatného.

Obrázky uvedené v tomto katalógu sú založené na najnovších dostupných informáciách v čase vydania.

RZ 350e

224 DIN hp / 165 kW
Predný pohon
0–100 km/h za 7,5 sekundy
485 – 559 km[1] dojazdu (kombinovane)

RZ 500e

380 DIN hp / 280 kW
Pohon všetkých kolies DIRECT4
0–100 km/h za 4,6 sekundy
437 – 493 km[1] dojazdu (kombinovane)

RZ 550e F SPORT

408 DIN hp / 300 kW
Pohon všetkých kolies DIRECT4
0–100 km/h za 4,4 sekundy
437 – 463 km[1] dojazdu (kombinovane)
Systém Steer-by-Wire a Interaktívna Manuálna Prevodovka

Úplné údaje nájdete na strane 52.

[1] Hodnoty WLTP, merané v kontrolovanom prostredí. Slúžia iba na porovnávacie účely. Skutočný výkon vášho vozidla sa môže od týchto hodnôt líšiť. Pre viac informácií pozrite poznámku 6 na strane 52.

ZDOKONALENÝ POHON VŠETKÝCH KOLIES

Ešte väčšia radosť z jazdy – modely RZ 500e a RZ 550e F SPORT majú predné a zadné e-Axle, ktoré spolupracujú s pohonom všetkých kolies DIRECT4 bez kompromisov. V zákrutách si vychutnáte túto úžasnú technológiu Lexus, ktorá neustále vyvažuje trakciu a prináša tichší a efektívnejší dynamický výkon.

ZDOKONALENÁ BATÉRIA PRE VIAC RADOSTI Z JAZDY

Nový elektrický pohon RZ úplne mení výkon, dojazd a praktickú využiteľnosť vozidla. Prelomová technológia zahŕňa nový e-Axle s vyšším výkonom motora a výrazne zníženými energetickými stratami. Srdcom auta je vylepšená lítium-iónová batéria s kapacitou zvýšenou na 77 kWh brutto / 72 kWh netto[1] a vodným chladením. Za volantom si užijete plnohodnotné zrýchlenie a rýchlejšiu, citlivejšiu jazdu.

ZDOKONALENÉ NABÍJANIE

Pre vyšší výkon batérie a pohodlie sú najnovšie modely RZ vybavené systémom predhrevu batérie. Ten ju zahrieva na optimálnu prevádzkovú teplotu ešte pred začiatkom nabíjania. Vďaka tomu je možné batériu nabiť približne za 30 minút, bez ohľadu na vonkajšiu teplotu, až do -10 °C.

ŽIVOTNOSŤ BATÉRIE AŽ 1 MILIÓN KM

Dôležité je, že odolnosť batérie v najnovších modeloch Lexus RZ bola dôkladne navrhnutá a testovaná a je podporená naším programom predĺženej starostlivosti o batériu s garantovanou životnosťou až 1 milión km.

[1] Brutto / netto kapacita: Hrubá kapacita predstavuje celkovú veľkosť batérie vrátane rezervy, ktorá sa nepoužíva a pomáha chrániť batériu a predlžuje jej životnosť. Čistá kapacita je časť batérie, ktorú môžete skutočne využiť na pohon vozidla.



Obrázok slúži iba na ilustráciu a nemusí zobrazovať najnovší model.

EXECUTIVE*

- 18" zliatinové disky kolies, opracovaný povrch, pneumatiky 235/60 R18
- Plastové lemy blatníkov
- Spätné zrkadlo s elektrochromatickou funkciou (automatické stmavovanie)
- Čalúnenie Tahara
- Jednofarebné ambientné osvetlenie
- Svetelný efekt „In-ei“
- Multimediálny systém Lexus Link Pro s 14" dotykovým displejom
- Hybridná navigácia[1]
- Prémiový audio systém s 10 reproduktormi





PRESTIGE*

- 20" zliatinové disky kolies, brúsený povrch, pneumatiky 235/50 R20 (predné) a 255/45 R20 (zadné)[2]
- Head-up displej
- Dotykové plochy na volante
- Digitálne spätné zrkadlo
- Dvojfarebné lakovanie karosérie (voliteľné)





Exteriér a interiér sú uvedené iba na ilustráciu. Pre každú výbavu sú k dispozícii aj ďalšie farebné možnosti. Pozrite strany 50–51.

LUXURY*

- 20" zliatinové disky kolies, tmavý prémiový metalický odtieň, pneumatiky 235/50 R20 (predné) a 255/45 R20 (zadné)[2]
- Plastové lemy blatníkov v leskej čiernej
- Panoramatická sklenená strecha, stmievateľná, tmavomodrá[2]
- Digitálne spätné zrkadlo
- Čalúnenie Ultrasuede®[3]
- Ambientné osvetlenie s viacerými farbami
- Dynamický viacfarebný svetelný efekt „In-ei“
- Multimediálny systém Lexus Link Pro s 14" dotykovým displejom
- Adaptívne diaľkové svetlá (AHS)





F SPORT*

- 20" zliatinové disky kolies s čiernymi aerodynamickými krytmi, pneumatiky 235/50 R20 (predné) a 255/45 R20 (zadné)
- Predný nárazník v čiernej lesklej farbe a zadný nárazník F SPORT
- Zadný aerodynamický spojler F SPORT
- Interaktívna manuálna prevodovka
- Lexus Steer-by-Wire s volantom typu yoke s čalúnením Tahara
- Digitálne spätné zrkadlo
- Predné sedadlá čalúnené kombináciou Ultrasuede® a Tahara
- Zadné sedadlá čalúnené Tahara
- Exkluzívne predné sedadlá F SPORT
- Multimediálny systém Lexus Link Pro s 14" dotykovým displejom





[1] Súčasťou služieb na prvé 4 roky vlastníctva, s možnosťou obnovy prostredníctvom predplatného. Na prístup k pripojeným službám je potrebný kompatibilný smartfón a registrácia v aplikácii Lexus Link+.
[2] Zobrazené voliteľné prvky a dostupnosť sa môžu líšiť podľa trhu.
[3] Čalúnenie Ultrasuede® je štandardom vo výbave Luxury pre model RZ 500e. Model RZ 350e vo výbave Luxury je vybavený čalúnením Tahara.



DIZAJNOVÝ KONCEPT „SEAMLESS E-MOTION“

Inšpirovaný dizajnovou filozofiou „Seamless E-motion“ dáva predok modelu RZ okamžite najavo, že ide o čisto elektrické vozidlo. Odvážna silueta charakteristického vretenového tvaru Lexus je po novom pretavená do čistej, jednoliatej podoby, ktorá vyjadruje technologický pokrok, funkčnosť aj výkon.

VÝRAZNÁ SILUETA

Ladný bočný profil vozidla sa presúva smerom k zadnej časti a vytvára výraznú siluetu, zatiaľ čo elegantný dizajn prednej časti prináša pocit výkonu a pohybu. Pri pohľade zozadu sa potvrdzujú charakteristiky SUV, a to pohodlný priestor a presvedčivé jazdné vlastnosti. Dlhý rázvor na úrovni 2 850 mm umocňuje dojem z vozidla a zvýrazňuje jeho nízke ťažisko a dokonalé rozloženie hmotnosti. V štandardnej výbave sú 18-palcové disky kolies, pre vyššie výbavy zase 20-palcové, ktoré sa nachádzajú v rohoch karosérie.



QUAD-LED SVETLOMETY

Svetlomety sú zladené s vretenovým dizajnom karosérie. Sú elegantné a mimoriadne tenké, takže zvýrazňujú denné svetlá s motívom v tvare L, zatiaľ čo hlavné svetlomety a smerovky sú menej výrazné.

SUPERMODERNÉ ZADNÉ SVETLÁ

Futuristický charakter modelu RZ podčiarkuje sofistikovaný, technologický vzhľad zadnej časti. Rozdelený zadný strešný spojler rozširuje dizajnový jazyk smerom dozadu a prispieva k stabilným vlastnostiam vozidla. LED svetelná lišta sa tiahne celou šírkou vozidla a tvorí charakteristický dizajn značky Lexus. V tomto prípade má ostrý, minimalistický vzhľad, ktorý vytvára dojem jednoduchosti a precíznosti, pričom ho podčiarkuje nový, výrazný znak Lexus.





STMIEVATEĽNÁ PANORAMATICKÁ STRECHA

Ako voliteľná výbava je k dispozícii futuristická panoramatická strecha, ktorá zdokonaľuje pocit priestrannosti a svetla v kabíne. Na skle je nanesená vrstva, ktorá odráža infračervené žiarenie a obmedzuje prenikanie tepla počas slnečných dní. V chladnom počasí zároveň pomáha udržiavať teplo v kabíne. Vďaka odstráneniu tienidla sa ušetrila hmotnosť, čím sa zlepšila ovládateľnosť a súčasne bolo možné využiť najširšiu panoramatickú strechu v celom modelovom rade Lexus.



KOKPIT TAZUNA

Kokpit modelu RZ predstavuje odvážnu evolúciu nášho konceptu Tazuna, ktorý spája polohu vodiča za volantom a precízne usporiadanie ukazovateľov, ovládacích prvkov a dotykového displeja. Takto vznikol priestor, v ktorom sú na ovládanie vozidla potrebné len nepatrné pohyby rúk a očí. Názov Tazuna pochádza z japonského slova pre „opraty koňa" a zameriava na priame, avšak intuitívne ovládanie.

ERGONOMICKÝ DIZAJN

Optimalizáciou prešlo aj usporiadanie projekčného displeja, 14-palcového displeja multimediálneho systému a nízko umiestneného prístrojového panela, čím sa ešte viac zdokonaľuje zorné pole vodiča. Naši dizajnéri okrem toho vytvorili čistý a minimalistický vzhľad s menším počtom prvkov a ozdôb. Stále sa však používajú mimoriadne kvalitné materiály.
Na stredovej konzole je nový ovládač systému elektronického radenia, ktorý odráža celkovú jednoduchosť dizajnu.

PRIVÍTANIE V ŠTÝLE OMOTENASHI

Našu charakteristickú japonskú pohostinnosť Omotenashi vidno aj v podobe uvítacej sekvencie, ktorá sa aktivuje, keď sa priblížite k modelu RZ. Rozsvietia sa svetlá na nastupovanie v kľučkách dverí a denné svetlá. Po otvorení dverí sa rozžiari prístrojový panel. Po zatvorení dverí sa na multiinformačnom displeji zobrazí silueta modelu RZ a po zošliapnutí brzdového pedálu začne blikať štartovacie tlačidlo. Po zapnutí vozidla sa aktivuje úvodná animácia s grafickými a zvukovými prvkami.

Obrázky displejov uvedené v tomto katalógu sú založené na najnovších dostupných informáciách v čase vydania.

VOLIČ ATMOSFÉRY V KABÍNE

Kabína je navrhnutá ako presvetlený a otvorený priestor, ktorý zvýrazňuje náladové osvetlenie so širokým farebným spektrom podľa nálady počas jazdy. Ďalším výrazom pohostinnosti Omotenashi od spoločnosti Lexus je volič atmosféry v kabíne, ktorý umožňuje pasažierom prispôsobiť si náladové osvetlenie v modeli RZ prostredníctvom palety 64 farieb a motívov ušitých na mieru podľa konceptu "In-ei".

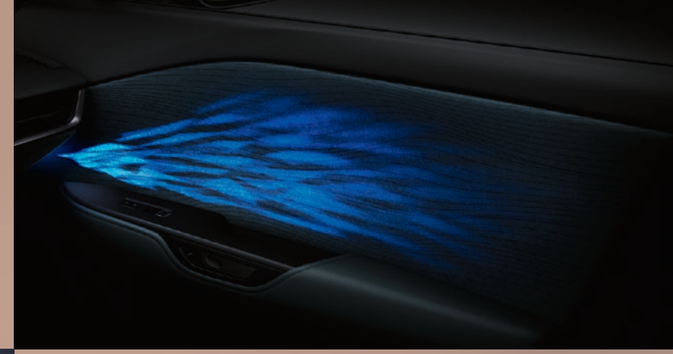



KONŠTRUKCIA SEDADIEL

Pocit priestrannosti pod panoramatickou strechou dopĺňa dostatočný priestor pre nohy a hlavu, takže cestujúci si užijú skutočne veľkú kabínu. O komfort sa stará množstvo detailov, napríklad konštrukcia predných sedadiel, pričom osobitná pozornosť bola venovaná ich tvaru a oporám. Konštrukcia sedadla sa vyznačuje švami čalúnenia, ktoré sú posadené hlbšie do štruktúry, takže cestujúci sedia v lepšej polohe a v zákrutách na nich pôsobí menší tlak. Predné sedadlá v modeloch s vyššou výbavou je možné elektricky nastavovať v 8 smeroch a k dispozícii je aj bedrová opierka. Optimalizovaný bol aj výkon vyhrievania a ventilácie integrovaných do sedadiel.

ČALÚNENIE ULTRASUEDE®

Sedadlá v modeli RZ môžu byť čalúnené materiálom Ultrasuede®, ktorá reflektuje nízkoemisný životný štýl a požiadavky zákazníkov, ktorí si uvedomujú etické hodnoty života a trvalo udržateľného životného prostredia.





Zobrazený obrázok slúži len na ilustračné účely a nemusí zodpovedať európskemu modelu.

POKROČILÉ POTLAČENIE HLUKU

Aby bolo možné dosiahnuť špičkové ticho v kabíne, čelné sklo je vyrobené zo skla s akustickými parametrami. Lišty dverí sú zarovnané v rovine a systém dvojitých západiek kapoty ešte viac prispieva k obmedzeniu rušivého hluku v kabíne, zatiaľ čo podblatníky obmedzujú hluk spôsobený striekajúcou vodou. Medzi mnohé ďalšie prvky znižujúce úroveň hluku v modeli RZ patria: neprerušované gumové tesnenie pod kapotou, ktoré obmedzuje prúdenie vzduchu z priestoru elektrickej pohonnej jednotky, menšie turbulencie okolo predného stĺpika a vrstva peny v spodnej časti predných a stredných stĺpikov.

TEPELNÝ ŽIARIČ, KTORÝ PRIAMO ZOHRIEVA CESTUJÚCICH

Plynule integrované do systému klimatizácie S-Flow, sálavé ohrievače sú umiestnené pred vodičom a predným spolujazdcom – pod stĺpikom riadenia a spodnou časťou prístrojovej dosky. Spolu s vyhrievanými sedadlami a vyhrievaným volantom urýchľujú príjemné vyhriatie priestoru pre vodiča aj spolujazdca.





MULTIMEDIÁLNY SYSTÉM LEXUS LINK[1]

Rýchly a intuitívny, extra veľký 14" dotykový displej prináša systém Lexus Link Pro Multimedia s integrovanou navigáciou. Pre maximálny komfort v elektrickom RZ dokáže po zadaní cieľa automaticky vyhľadať a naplánovať vhodné nabíjacie stanice na trase. Vďaka využitiu údajov z Battery Management Systemu sa dynamické EV plánovanie neustále aktualizuje, takže vždy nabíjate v optimálnom momente a do cieľa dorazíte s bezpečnou rezervou dojazdu. So službami konektivity navyše získate prístup ku cloudovej navigácii[1] a inteligentnému hlasovému asistentovi Lexus Voice Assistant[1] priamo vo vašom multimediálnom systéme.

INTEGRÁCIA SMARTFÓNU

Vďaka bezdrôtovým systémom Android Auto® a Apple CarPlay® môžete v RZ jednoducho zrkadliť a ovládať množstvo aplikácií zo svojho smartfónu priamo na 14" dotykovej obrazovke.

SLUŽBY KONEKTIVITY LEXUS LINK[2]

S aplikáciou Lexus Link+ sa vám otvára nový svet konektivity, ktorý vznikol ako doplnenie nášho jedinečného prístupu k službám Omotenashi. Inteligentné a na mieru prispôsobené funkcie vám pomáhajú spravovať vozidlo na diaľku, plánovať servis či dokonca zlepšovať váš štýl jazdy. Každá cesta v RZ sa tak stáva jednoduchšou a plynulejšou vďaka službám, ako napríklad:

- Úroveň nabitia: Sledujte stav batérie vášho vozidla kedykoľvek a kdekoľvek.
- Stav vozidla: Skontrolujte stav auta jediným pohľadom – od dverí cez okná až po batožinový priestor.
- Analýza jazdy: Získajte prehľad o jazdných výkonoch a detailoch ciest, spravujte históriu jázd a označujte ich ako súkromné alebo pracovné.
- Vyhľadanie vozidla: Lokalizujte a nájdite cestu späť k svojmu zaparkovanému Lexusu – a zdieľajte jeho polohu s rodinou či priateľmi.
- Odoslať do vozidla: Naplánujte si trasu ešte predtým, než nasadnete do auta, a odošlite cieľ jazdy priamo do vášho Lexusu – všetko bude pripravené na ďalšiu cestu.
- Servis a údržba: Majte pod kontrolou servis a údržbu vášho RZ. Vďaka Online Service Booking (OSB) si jednoducho rezervujete termín u preferovaného predajcu.
- Výstražné kontrolky (eCare): Dostávajte podrobné vysvetlenia kontroliek a možných porúch spolu s odporúčanými ďalšími krokmi.
- Diaľkové ovládanie[3]: Ešte pred jazdou na diaľku nastavte teplotu v kabíne alebo uzamknite či odomknite váš RZ – pohodlne, z domova.

Tento balík inteligentných služieb je dostupný priamo v aplikácii – všetko, čo potrebujete pre múdrejšiu, prepojenejšiu jazdu.

KONEKTIVITA LEXUS LINK PRE VÁŠ ELEKTROMOBIL

Ak si chcete dokonale vychutnať zážitok z jazdy v elektrifikovanom[4] vozidle, môžete pomocou telefónu na diaľku sledovať stav nabitia a dojazd modelu RZ. Ak si predplatíte nabíjacie riešenie od spoločnosti Lexus, služba Lexus Link bude vyhľadávať aj nabíjacie stanice v Európe a poskytne tiež informácie o ich dostupnosti, rýchlosti nabíjania a cenách.

PRÉMIOVÉ SLUŽBY KONEKTIVITY LEXUS LINK

Ako majiteľ modelu RZ si môžete počas celej jeho životnosti bezplatne užívať všetky štandardné služby konektivity Lexus Link. Počas prvých 4 rokov vlastníctva vozidla máte bezplatne k dispozícii aj balík prémiových služieb konektivity Lexus Link. Po uplynutí tohto obdobia ho môžete získať na základe predplatného. Zahŕňa priekopnícke funkcie, ako napríklad tieto:

- Cloudová navigácia a hlasový asistent.
- Informácie o dianí na cestách a dopravné správy v reálnom čase.
- Informácie o dostupnom parkovaní na uliciach aj mimo nich.
- Diaľkové ovládanie klímy: Vo výbave všetkých modelov RZ je možnosť na diaľku ovládať vyhrievanie volantu či sedadiel a upravovať teplotu v kabíne.



[1] Súčasťou služieb na prvé 4 roky vlastníctva, s možnosťou obnovy prostredníctvom predplatného.
[2] Dostupnosť funkcií a špecifikácie vozidla sa môžu líšiť podľa modelu, stupňa výbavy a trhu.
[3] Funkcie diaľkového ovládania nemusia byť vo vašej oblasti dostupné z dôvodu miestnych legislatívnych obmedzení. Podrobnosti vám poskytne váš predajca Lexus.
[4] Označenie „Electrified" označuje škálu pohonných jednotiek, z ktorých niektoré stále využívajú popri elektrine aj benzín. Zistite viac na www.lexus.eu/electrified

Obrázky uvedené v tomto katalógu sú založené na najnovších dostupných informáciách v čase vydania.

MULTIINFORMAČNÝ DISPLEJ

Na 7-palcovom farebnom TFT (Thin Film Transistor) displeji, ktorý je súčasťou prístrojového panela, sa zobrazujú informácie o všetkých kľúčových údajoch vrátane bezpečnostných výstrah a pokynov navigácie. Vzhľad a obsah displeja sa navyše mení v závislosti od zvoleného režimu, vďaka čomu si vychutnáte ešte dynamickejší a pútavejší zážitok.

MIMORIADNE ŠIROKÝ 10-PALCOVÝ HEAD-UP DISPLEJ

Údaje o vozidle sa premietajú vo farbe priamo na čelné sklo prostredníctvom väčšieho 10-palcového head-up displeja, ktorý vám umožňuje sledovať navigáciu, bezpečnostné prvky, informácie o vozidle a nastavenia audiosystému bez odvrátenia pozornosti od cesty pred vami. Dotykové spínače sa volante sú zasa zárukou plynulej obsluhy.

Obrázky uvedené v tomto katalógu sú založené na najnovších dostupných informáciách v čase vydania.

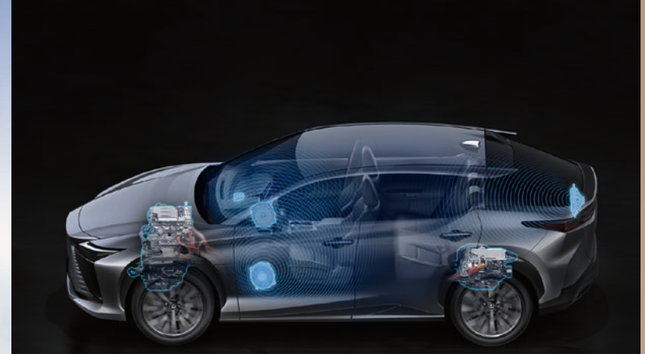

Zobrazený obrázok slúži len na ilustračné účely a nemusí zodpovedať európskemu modelu.

ZVUKOVÁ TECHNOLÓGIA/AKTÍVNA REGULÁCIA HLUKU

Hoci elektrická pohonná jednotka v modeli RZ vytvára menší hluk, paradoxne zreteľnejšie preto počuť zvuky z vonkajšieho prostredia. Prioritou konštruktérov a dizajnérov modelu RZ preto bolo zabezpečiť primerane tiché prostredie v kabíne. Súčasťou výbavy vozidla je pokročilá verzia systému aktívnej regulácie hluku, ktorá teraz využíva reproduktory audiosystému vo vozidle, ktoré prehrávajú zvuky stimulujúce emocionálne prepojenie medzi autom a vodičom.

PRÉMIOVÝ AUDIOSYSTÉM S 10 REPRODUKTORMI

Štandardne sa do vozidla vo všetkých stupňov výbavy montuje prémiový audiosystém s 10 reproduktormi. Zahŕňa prijímač FM RDS, štandard digitálneho rozhlasového vysielania (DAB) a pripojenie Bluetooth, pričom veľké reproduktory v predných dverách zaručujú vernejšiu reprodukciu.

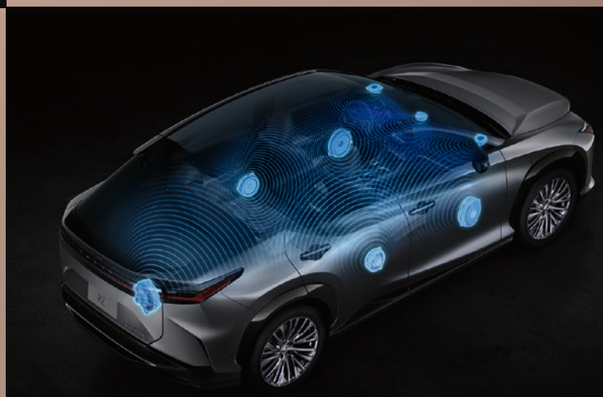

Zobrazený obrázok slúži len na ilustračné účely a nemusí zodpovedať európskemu modelu.



AUDIOSYSTÉM MARK LEVINSON®S 13 REPRODUKTORMI

Nový prémiový audiosystém Mark Levinson® s priestorovým zvukom a 13 reproduktormi sa dokonale prispôsobuje akustickým vlastnostiam kabíny modelu RZ. Obsahuje 224 mm subwoofer a zosilňovač s výkonom 1 800 wattov. Zvuk 12-kanálového zosilňovača sprostredkováva digitálny zážitok ako pri sledovaní domáceho kina, pričom funkcia Clari-Fi™ obnovuje kvalitu zvuku komprimovaných digitálnych súborov MP3.

BEZDRÔTOVÉ NABÍJANIE / USB PORTY

K dispozícii je podložka na bezdrôtové nabíjanie, s ktorou je nabíjanie o 50 % rýchlejšie. Päť USB portov v kabíne – tri vpredu a dva v zadnej časti stredovej konzoly – zabezpečuje pohodlie pre každého na palube.



LEXUS SAFETY SYSTEM+



ASISTENT POLOAUTONÓMNEJ JAZDY V JAZDNOM PRUHU

Pokročilý asistent poloautonómnej jazdy v jazdnom pruhu pomáha udržiavať nový model RZ v strede jazdného pruhu. Využíva pri tom funkcie „jazdy v strede jazdného pruhu“ a „prirodzeného sledovania jazdného pruhu“ a taktiež asistuje pri jazde v zákrutách.

ROZŠÍRENÝ BALÍK BEZPEČNOSTNÝCH PRVKOV/ ASISTENT PRI ZMENE JAZDNÉHO PRUHU

Okrem systému Lexus Safety System+ je súčasťou štandardnej výbavy nového modelu RZ aj rozšírený balík bezpečnostných prvkov. Obsahuje asistenta pri zmene jazdného pruhu (LCA), ktorý po aktivácii vodičom automaticky riadi zmeny jazdného pruhu na diaľnici. Ďalej je tu systém sledovania dopravy pred vozidlom, ktorý pomocou radarového snímača monitoruje okolie vozidla a upozorňuje vodiča na vozidlá, ktoré sa približujú z ktorejkoľvek strany.



POKROČILÝ PREDNÁRAZOVÝ BEZPEČNOSTNÝ SYSTÉM

Okrem detekcie motocyklov cez deň umožňuje prednárazový bezpečnostný systém Lexus predísť viacerým hroziacim kolíziám, napríklad pri zatáčaní doľava/doprava a pri zaradení iného vozidla tesne pred vaše vozidlo. Okrem toho dokáže rozpoznať aj riziká kolízie s protiidúcimi vozidlami alebo križujúcimi chodcami pri odbočovaní na križovatke. Asistent núdzového riadenia zdokonaľuje schopnosť vyhnúť sa kolíziám.

DYNAMICKÝ ADAPTÍVNY TEMPOMAT

Tento systém používa milimetrový radarový senzor a kameru na detekciu vozidla pred vami a udržiavanie primeraného odstupu. Ak vozidlo vpredu zastaví, zastaví aj model RZ. Keď sa vozidlo opäť rozbehne, pohnete sa aj vy. Dokáže rýchlo rozpoznať vozidlo, ktoré sa pred vás náhle zaradí a v kombinácii s asistentom poloautonómnej jazdy v jazdnom pruhu jazdí v zákrutách v prirodzenejšej stope. Dynamický adaptívny tempomat navyše zabraňuje tomu, aby ste v zákrute jazdili súbežne s pomalším vozidlom vo vonkajšom jazdnom pruhu. A keď pri jazde za pomalším vozidlom signalizujete úmysel predbiehať, aktivuje sa predbežná akcelerácia.

SYSTÉM ADAPTÍVNYCH DIAĽKOVÝCH SVETIEL

Systém adaptívnych diaľkových svetiel, dostupný ako súčasť výbavy Luxury v novom modeli RZ, zabraňuje oslňovaniu ostatných účastníkov cestnej premávky. Aktiváciou a deaktiváciou čipov samostatných LED diód vo svetlometoch presne reguluje rozsvietenú a nerozsvietenú časť svetiel.

SYSTÉM ROZPOZNÁVANIA DOPRAVNÝCH ZNAČIEK

Prepracovaný systém rozpoznávania dopravných značiek (RSA) rozpoznáva dopravné značky a poskytuje vodičovi informácie na multiinformačnom displeji. V spojení s dynamickým adaptívnym tempomatom sa dá rýchlosť vozidla upraviť v súlade s rýchlostným limitom, ktorý systém RSA rozpoznal.



SYSTÉM SLEDOVANIA DOPRAVY PRED VOZIDLOM

Tento systém pomáha zvyšovať bezpečnosť jazdy na križovatkách. Zaznamenáva totiž vozidlá, ktoré sa k vám približujú zľava či sprava a môžu byť ukryté v slepom uhle, a upozorňuje na ne vodiča prostredníctvom projekčného displeja a centrálneho multimediálneho displeja.

PROAKTÍVNY JAZDNÝ ASISTENT

Proaktívny jazdný asistent využíva asistenta na predvídanie prekážok a ovláda brzdy a volant, aby pomohol vodičovi vyhnúť sa chodcom, cyklistom a zaparkovaným vozidlám. Asistent spomalenia zabezpečuje plynulé spomalenie po uvoľnení plynového pedála, pri približovaní sa k zákrute alebo k vozidlu vpredu. Asistent riadenia: táto funkcia pomôže vodičovi a zabráni, aby vybočil zo svojho jazdného pruhu. Zaznamenáva priamu líniu a zákruty vpredu a upravuje silu, ktorou pôsobí posilňovač riadenia, čím uľahčuje riadenie vozidla.



Systém Lexus Safety System + v žiadnom prípade nenahrádza vaše vodičské schopnosti. Pred jeho používaním si dôkladne prečítajte návod a pamätajte, že za bezpečnosť vozidla je vždy zodpovedný vodič. Špecifikácie a vybavenie sa môžu meniť podľa miestnych podmienok a požiadaviek. Pre viac informácií sa obráťte na autorizovaného predajcu Lexus vo vašej oblasti.



SYSTÉM SLEDOVANIA VODIČA

Systém sledovania vodiča využíva kameru namontovanú nad bežným volantom alebo volantom „Yoke" v modeli RZ a neustále sleduje kondíciu vodiča. Ak vodič nereaguje na upozornenia, dokonca dokáže spomaliť alebo zastaviť vozidlo.

DIGITÁLNE SPÄTNÉ ZRKADLO

V digitálnom vnútornom spätnom zrkadle sa zobrazuje obraz z kamery namontovanej v zadnej časti vozidla. Tento systém druhej generácie má tenší rámček, širšie zorné pole a menej slepých uhlov. Okrem toho poskytuje lepší výhľad, keď na zadných sedadlách sedia cestujúci, batožinový priestor naložíte až po strop alebo pri nepriaznivom počasí a slabej viditeľnosti.

DIGITÁLNY PANORAMATICKÝ MONITOR

Digitálny panoramatický monitor ponúka naživo takmer 360° výhľad na okolie vozidla a vopred zaznamenaný pohľad na priestor pod vozidlom, čím uľahčuje jazdu v stiesnených priestoroch. Navyše vytvára virtuálny 3D obraz modelu RZ a zobrazuje pohľad na vozidlo zhora spolu s vodiacimi čiarami, ktoré vám pomôžu pri manévrovaní v stiesnených priestoroch.

Ponúka tieto funkcie:

- Funkcia bočného pohľadu vám umožňuje skontrolovať voľný priestor naboku pri prechádzaní okolo iného vozidla na úzkej ceste.
- Funkcia pohľadu pri odbočovaní pomáha predchádzať jazde cez obrubníky v zákrutách.
- Systém sledovania dopravy pred vozidlom upozorňuje na prichádzajúce vozidlá a prekážky pred vozidlom a na bočnej strane vozidla.
- Prednárazový bezpečnostný systém s podporným brzdením pri parkovaní varuje pred možnou zrážkou a dokonca podnikne kroky, aby jej zabránil.
- Pohľad pod model RZ vám pomôže manévrovať s istotou.

AIRBAGY

Okrem mimoriadne pevnej ochrannej konštrukcie je ochrana cestujúcich zdokonalená o pokročilé airbagy: dvojstupňový airbag a kolenný airbag vodiča, jednostupňový airbag spolujazdca, stredový airbag na obmedzenie kontaktu medzi vodičom a spolujazdcom, bočné airbagy na predných sedadlách a stropné hlavové airbagy po celej dĺžke kabíny na oboch stranách.



SYSTÉM SLEDOVANIA MŔTVEHO UHLA

Systém sledovania mŕtveho uhla registruje vozidlá v susediacich jazdných pruhoch, ktoré nie sú viditeľné vo vonkajších spätných zrkadlách, a to až do vzdialenosti 60 metrov za modelom RZ. Ak vodič signalizuje zmenu jazdného pruhu a do jeho slepého uhla vojde iné vozidlo, v príslušnom vonkajšom spätnom zrkadle sa zobrazí výstražný signál.

SYSTÉM SLEDOVANIA DOPRAVY ZA VOZIDLOM

Systém sledovania dopravy za vozidlom pomáha predchádzať zrážkam počas pomalého cúvania pri parkovaní. Systém sleduje priestor za modelom RZ a ak usúdi, že hrozí kontakt s iným vozidlom, prispôsobí rýchlosť. V prípade potreby systém vodiča upozorní zvukovým signálom, zobrazením výstrahy na 14-palcovom displeji a vo vonkajších spätných zrkadlách a ak treba, dokonca zabrzdí.





ASISTENT BEZPEČNÉHO VYSTUPOVANIA

Systém elektronickej západky pre nastupovanie a vystupovanie v modeli RZ je prepojený so systémom sledovania mŕtveho uhla. Exkluzívny asistent bezpečného vystupovania zabraňuje vodičovi otvoriť dvere v prípade premávky v okolí vozidla, napríklad vozidiel alebo cyklistov približujúcich sa zozadu. Spoločnosť Lexus odhaduje, že tento systém pomôže zabrániť viac ako 95 % nehôd spôsobených otvorením dverí.



Zobrazený obrázok slúži len na ilustračné účely a nemusí zodpovedať európskemu modelu.



VOLIČ JAZDNÝCH REŽIMOV/REŽIM RANGE

Aby ste si užili potenciál dojazdu vozidla na maximum, jazdné režimy v modeli RZ obsahujú aj nový režim Range. Využíva energeticky úsporný výkon režimu ECO a ešte viac upravuje nastavenia vozidla, napríklad obmedzenia rýchlosti alebo klimatizácie. Vďaka tomu a spolu s optimalizovanou hmotnosťou vozidla, kapacitou batérie a výkonom má model RZ cieľovú spotrebu 14,7 kWh na 100 km[1], takže ide o jeden z najefektívnejších elektromobilov vo svojej kategórii.

MIMORIADNE PEVNÝ PODVOZOK

Kvalita a vlastnosti platformy RZ tvoria základ pre jeho jazdný podpis Lexus Driving Signature. Platforma je mimoriadne pevná, pričom batéria je integrovaná do podvozku pod kabínou. Tento dizajn zároveň znižuje ťažisko vozidla, čo prináša lepšiu rovnováhu, ovládateľnosť a odozvu. Pri konštrukcii RZ sú použité vysokopevnostné materiály a kovy s pokročilými výrobnými procesmi, ktoré zabezpečujú výnimočnú pevnosť pri zachovaní nízkej hmotnosti.

[1] Hodnoty WLTP, merané v kontrolovanom prostredí. Slúžia iba na porovnávacie účely. Skutočný výkon vášho vozidla sa môže od týchto hodnôt líšiť. Pre viac informácií pozrite poznámku 6 na strane 52.

Obrazovky uvedené v tomto katalógu zodpovedajú najnovším dostupným informáciám v čase jeho vydania.

NOVÁ ÚROVEŇ LEXUS DRIVING SIGNATURE

Najnovšie plne elektrické SUV RZ posúva jedinečný Lexus Driving Signature na úplne novú úroveň – a ešte ďalej. V snahe umocniť váš pôžitok z jazdy sme nevynechali jediný detail. Vyvíjaný v našom novom testovacom okruhu a technickom centre v Japonsku, každý model prešiel stovkami hodín intenzívneho ladenia. Naši majstri vodiči ho testovali na vysokorýchlostných tratiach aj na sekciách, ktoré verne napodobňujú rôzne typy ciest z celého sveta.

OMOTENASHI NA CESTE

Výsledkom odhodlania nášho tímu je niečo skutočne výnimočné. Pocítite to v luxusnom pohodlí jazdy, rovnako ako v mimoriadne pútavom a uspokojivom zážitku za volantom. V duchu skutočného Omotenashi vám RZ vždy porozumie – či túžite po plynulej, takmer tichej jazde, rýchlej lineárnej akcelerácii alebo dynamickej jazde vo vysokých rýchlostiach.

NOVÝ DIRECT4

Vylepšili sme aj DIRECT4 – pohon všetkých kolies od Lexusu, ktorý prináša ešte lepšiu trakciu a stabilitu. Pri rozjazde a akcelerácii v priamom smere sa rozdelenie výkonu medzi prednú a zadnú nápravu riadi v pomere od 60:40 až po 0:100, čo potláča nakláňanie karosérie a dodáva okamžitý, priamy pocit zrýchlenia. V zákrutách sa rozdelenie výkonu optimalizuje medzi 80:20 a 0:100 pre maximálne istú a stabilnú jazdu.

ELEKTRICKÉ NÁPRAVY E-AXLE

Kompaktná jednotka Lexus E-Axle integruje elektromotor, prevodovku a riadiace moduly v jednom celku. Pri modeloch RZ 500e a RZ 550e F SPORT sú E-Axle použité na oboch nápravách a v spojení s DIRECT4 zabezpečujú optimálne nastavenie postoja vozidla, trakcie a rozdelenia výkonu. V najnovšej generácii poskytujú predná aj zadná jednotka výkon 167 kW, čo znamená celkový výkon 280 kW pre RZ 500e a 300 kW pri verzii F SPORT. Model RZ 350e využíva výkon 165 kW prenášaný na predné kolesá.

Zobrazený obrázok slúži len na ilustračné účely a nemusí zodpovedať európskemu modelu.

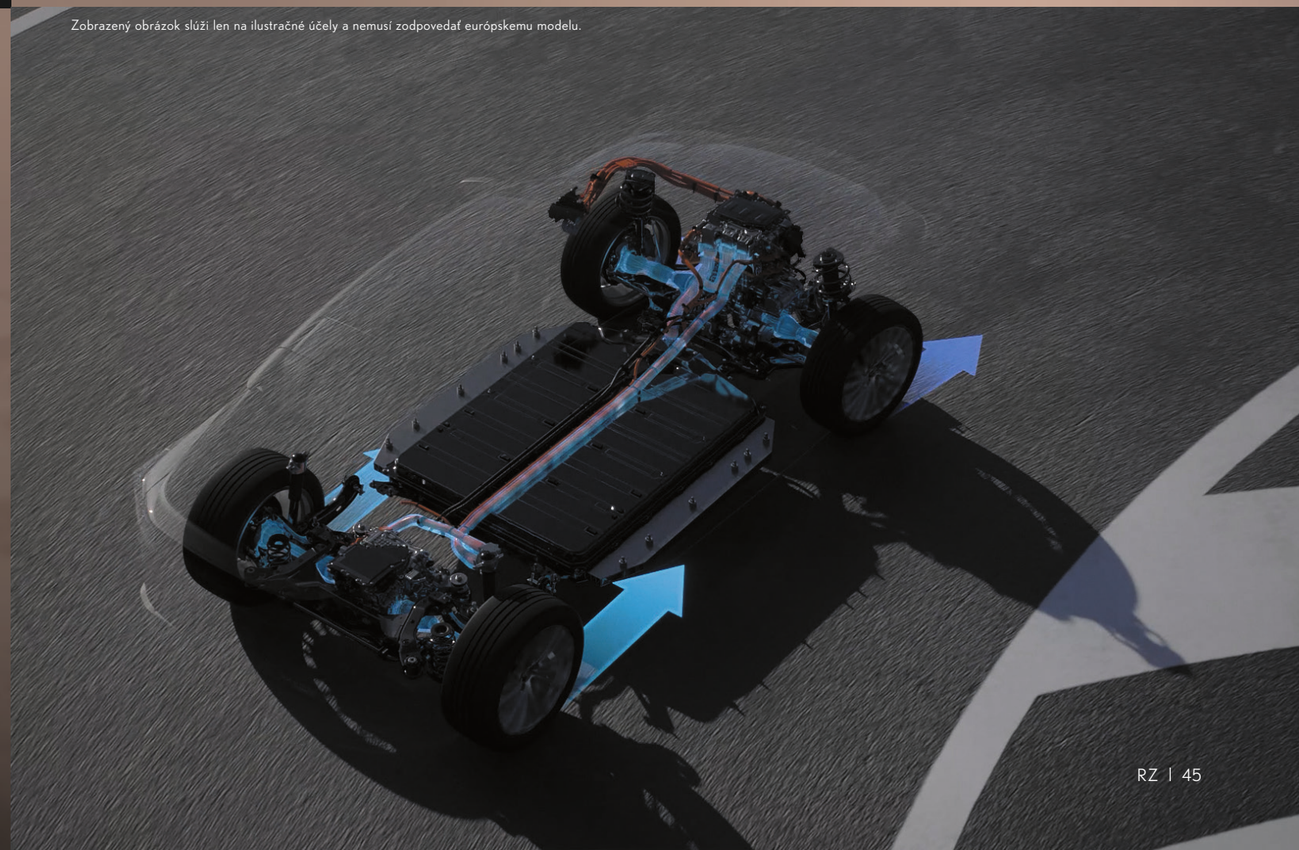



DOMÁCA NABÍJAČKA LEXUS HOMECHARGE

Riešenie pre nabíjanie v domácnosti umožňuje jednoduché a praktické nabíjanie vášho modelu Lexus RZ. Elegantná nabíjačka je plne integrovaná s aplikáciou Lexus Link+ a vaším vozidlom Lexus, takže máte všetko a všade pod kontrolou.

Prináša všetky funkcie, ktoré očakávate od inteligentnej nabíjačky (správa používateľov, nabíjanie na diaľku, sledovanie relácií nabíjania atď.). Okrem toho umožňuje inteligentné nabíjanie: nastavenie konkrétnej úrovne nabitia vozidla, nastavenie harmonogramu nabíjania, ktorý dynamicky[1] monitoruje denné cenové tarify za energiu vo vašej lokalite alebo naplánovanie nabíjania na čas mimo špičky, aby ste znížili náklady na energiu.

Domáca nabíjačka Lexus HomeCharge je v ponuke vo viacerých variantoch podľa vašich potrieb, či už ako jednofázová alebo trojfázová, so 4G pripojením alebo bez neho.





NABÍJACÍ KÁBEL

Počas nabíjania na cestách môžete pripojiť svoj model RZ k verejnej nabíjacej stanici pomocou tohto kábla dĺžkou 7,5 m.

[1] V závislosti od dostupnosti v danej krajine a podmienok u vášho poskytovateľa energie.

TAŠKA NA ULOŽENIE KÁBLA

Táto praktická úložná taška udrží vaše nabíjacie káble v dobrom stave a zabráni ich zamotaniu. Zároveň vám v batožinovom priestore nebudú zavadzať.



SÚPRAVA RUKAVÍC A UTIERKY LEXUS

So súpravou rukavíc a utierky Lexus môžete manipulovať s nabíjacím káblom v rôznych podmienkach (keď je kábel znečistený alebo vonku prší) bez toho, aby ste sa zašpinili. Utierkou môžete očistiť nabíjací kábel a vytierať ho do sucha. Rukavice zasa chránia ruky a umožňujú vám bezpečne a hygienicky manipulovať s nabíjacím káblom. Súprava sa dodáva v praktickej taške.

BALÍK OCHRANY

Ochranné fólie: Kameň, UV žiarenie, cestná soľ, lietajúce hmyz – lak vášho vozidla je neustále vystavený riziku poškodenia, čo môže znižovať jeho hodnotu a estetiku. S ochrannými fóliami Paint Protection Films si môžete zachovať vzhľad ako z autosalónu. Fólie sú takmer neviditeľné a poskytujú dlhodobú ochranu pre najviac exponované časti vozidla.

Chránič operadla: Chránič operadla ochráni zadnú časť sedadla pred špinou a rozliatymi tekutinami, keď je sedadlo sklopené pre nakládku dlhších predmetov. Textúrovaný povrch zároveň zabraňuje posúvaniu a skĺznutiu nákladu.

Rohož do batožinového priestoru:Presne tvarovaná rohož do batožinového priestoru chráni pred nečistotami a rozliatymi tekutinami. Špeciálny protišmykový vzor zabraňuje pohybu batožiny počas jazdy.





BALÍK TRANSPORT

Transport Pack pre Lexus RZ je navrhnutý tak, aby s eleganciou a maximálnou jednoduchosťou rozšíril vaše prepravné možnosti. Súčasťou balíka sú aerodynamické priečne nosníky, priestranný strešný box na dodatočnú batožinu a ťažné zariadenie pre ešte väčšiu všestrannosť na dlhších cestách.

Zvislé odnímateľné ťažné zariadenie: Zvislé odnímateľné ťažné zariadenie sa vyznačuje odolnou protikoróznou úpravou a je navrhnuté tak, aby ste mohli ťažnú guľu podľa potreby jednoducho namontovať či odmontovať.

Priečne nosiče – nosič bicyklov: Určené na použitie s vopred namontovanými strešnými lištami vozidla. Priečne nosiče sa uzamknú o strešné lišty a slúžia ako bezpečný základ pre celý rad špecializovaného príslušenstva na prevážanie nákladu, ako je napríklad nosič bicyklov. Tento uzamykateľný odľahčený nosič má špeciálne držiaky, ktoré upevňujú kolesá a rám bicykla.





TEXTILNÉ KOBERČEKY / PRÉMIOVÁ ROHOŽ DO BATOŽINOVÉHO PRIESTORU

Textilné koberčeky:Luxusné a zároveň ochranné čierne textilné koberčeky vyrobené z akuvlákna so zvukovo-absorpčnými vlastnosťami. Sú tvarované na presné dosadnutie a vodičov koberček je vybavený dvojitými bezpečnostnými úchytmi proti posúvaniu.

Chráňte batožinový priestor svojho Lexus RZ pomocou na mieru navrhnutej textilnej a koženej rohože. Spoľahlivo odoláva rozliatym tekutinám, nečistotám aj každodennému opotrebovaniu. Vyrobená z odolných, ľahko čistiteľných materiálov, poskytuje elegantný vzhľad a udrží váš batožinový priestor v dokonalej kondícii.





BALÍK PRVKOV NA ZDOKONALENIE ŠTÝLU

18-palcové zliatinové disky: 18-palcové zliatinové disky s 5 lúčmi a lesklým čiernym povrchom zanechávajú zaručený dojem vycibrenej mestskej elegancie.

Prémiové podlahové koberčeky (textil s kožou): Štýlové koberčeky v kombinácii textilu a kože spoľahlivo ochránia koberce vášho auta. Bezpečnostné príchytky udržiavajú koberček vodiča na svojom mieste.

Osvetlené prahové lišty: Prahové lišty dopĺňajú štýlový dizajn a zároveň chránia lak pod dverami. Povrch z lešteného hliníka zvýrazňuje jemné osvetlenie loga Lexus.









FARBY | EXTERIÉR

BIELA SONIC | 090

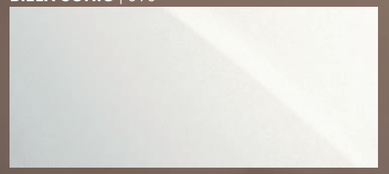

ČIERNA GRAFITOVÁ | 223



IRÍDIOVÁ SONIC | 1L2

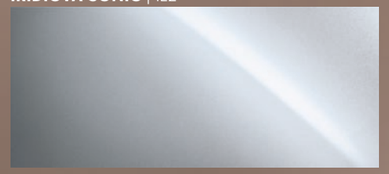

SIVÁ NEUTRINO[1] | 1N0

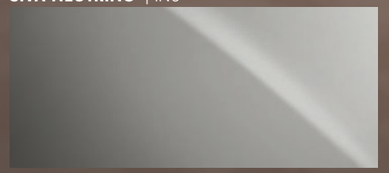

MEDENÁ SONIC[2] | 4Y5



MORÁ ÉTEROVÁ[2] | 8Z2

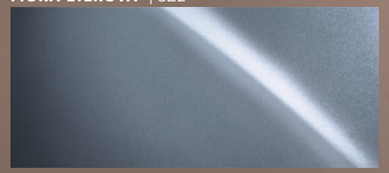

CHRÓMOVÁ SONIC | 1L1

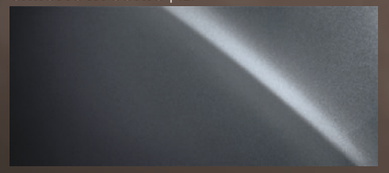

MEDENÁ SONIC / ČIERNA GRAFITOVÁ[3] | 2YF

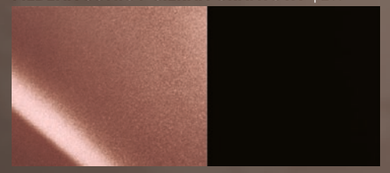

MODRÁ ÉTEROVÁ / ČIERNA GRAFITOVÁ[2,4] | 2YG

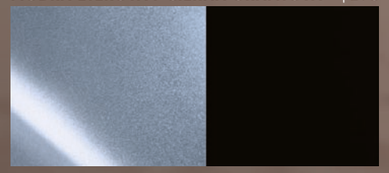

CHRÓMOVÁ SONIC / ČIERNA GRAFITOVÁ[3,4] | 2YH

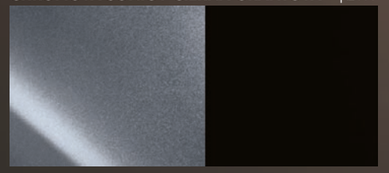

SIVÁ NEUTRINO / ČIERNA GRAFITOVÁ[1] | M48

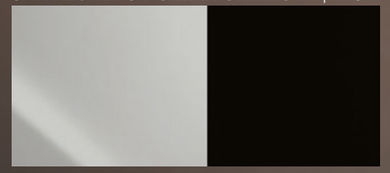

IRÍDIOVÁ SONIC / ČIERNA GRAFITOVÁ[3] | M53

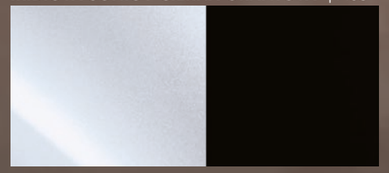

[1] Výhradne pre F SPORT.
[2] Nedostupné vo výbave F SPORT.
[3] Dostupné vo výbave F SPORT a Luxury, voliteľne súčasť balíka bi-tone pre výbavu Prestige.
[4] Dostupné vo výbave Luxury, voliteľne súčasť balíka bi-tone pre výbavu Prestige.

Upozornenie: kvôli tlačovým odchýlkam sa môžu skutočné farby laku mierne líšiť od zobrazených.

FARBY | INTERIÉR

SYN. KOŽA TAHARA[1]



Sivá



Orechovo hnedá

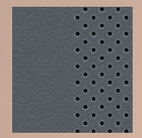

Búrková sivá

ULTRASUEDE®[2]



Sivá



Orechovo hnedá

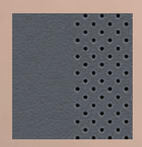

Búrková sivá

ULTRASUEDE®/TAHARA[3]



Čierna & Sivá

[1] Čalúnenie Tahara je štandardom vo výbave Executive a vo výbave Prestige pre model RZ 350e.
[2] Čalúnenie Ultrasuede® je štandardom vo výbave Luxury pre model RZ 500e.
[3] Čalúnenie Tahara s doplnkom Ultrasuede® je výhradne pre F SPORT. Doplnkové Ultrasuede sa používa iba na predných sedadlách, zadné sedadlá sú čalúnené Tahara.

Váš lokálny autorizovaný predajca Lexus vám ochotne poskytne ďalšie informácie a pomoc.

EV SYSTÉM	RZ 350e	RZ 500e	RZ 550e
Typ elektromotorov predný / zadný	AC synchronný s permanentným magnetom / -	AC synchronný s permanentným magnetom / AC synchronný s permanentným magnetom	AC synchronný s permanentným magnetom / AC synchronný s permanentným magnetom
Maximálny výkon (DIN hp) vpredu / vzadu	227 / -	227 / 227	227 / 227
Maximálny výkon (kW) vpredu / vzadu	167 / -	167 / 167	167 / 167
Maximálny krútiaci moment (Nm) vpredu / vzadu	269 / -	269 / 269	269 / 269
Prevodovka	Jednostupňová	Jednostupňová	Jednostupňová
Pohon	FWD	DIRECT4	DIRECT4
MAXIMÁLNY VÝKON SYSTÉMU[1]			
Celkový výkon (DIN hp) / (kW)	224 / 165	380 / 280	408 / 300
NABÍJANIE			
Typ batérie	Lítium-iónová	Lítium-iónová	Lítium-iónová
Kapacita batérie[2] (kWh) brutto / netto	77 / 72	77 / 72	77 / 72
Maximálny nabíjací výkon AC[3] (kW)	22	22	22
Čas nabíjania z 10 - 100% AC[4] (h : min)	3:30	3:30	3:30
Maximálny nabíjací výkon DC[5] (kW)	150	150	150
Čas nabíjania z 10 na 80 % DC[4] (h : min)	0:30	0:30	0:30
VÝKON			
Maximálna rýchlosť (km/h)	160	180	180
Zrýchlenie 0-100 km/h (s)	7,5	4,6	4,4
DOZAJD[6] (km)			
Kombinovaný	485 - 559	437 - 493	437 - 463
Mesto	668 - 769	574 - 658	574 - 609
SPOTREBA[6] (kWh/100km)			
Kombinovaná	16,8 - 14,7	18,9 - 16,8	18,9 - 17,9
EMISIE CO_2[7] (g/km)			
Kombinované	0	0	0
HMOTNOSŤ (kg)			
Celková hmotnosť	2520	2640	2640
Pohotovostná hmotnosť[8] (min. - max.)	1995 - 2050	2100 - 2155 / 2120 - 2165	2135 - 2180
OBJEMY			
Objem batožinového priestoru – zadné sedadlá vzpriamené (l)	586	586	586
Objem batožinového priestoru – zadné sedadlá sklopené, objem po strechu[9] (l)	1515	1515	1515
Max. ťažná kapacita, nebrzdený príves[10] (kg)	750	750	–
Max. ťažná kapacita, brzdený príves[10] (kg)	750	1500	–

[1] Kombinácia elektromotorov.
[2] Brutto / netto kapacita: Brutto kapacita batérie je jej celková veľkosť vrátane ochrannej rezervy, ktorá sa nevyužíva a pomáha chrániť zdravie a životnosť batérie. Netto kapacita je tá časť batérie, ktorú môžete skutočne využiť na pohon vozidla.
[3] Na nabíjanie výkonom 22 kW je potrebná AC nabíjačka s trojfázovým prívodom s hodnotou 32 A alebo vyššou. Pri nabíjaní z bežnej zásuvky pomocou AC nabíjacieho kábla bude maximálny nabíjací výkon nižší, v závislosti od parametrov dostupného napájania. Nastavenie nabíjacieho prúdu umožňuje používateľovi obmedziť množstvo odoberaného prúdu tak, aby počas nabíjania nedošlo k prefaženiu domového ističa.
[4] Orientačný čas nabíjania vychádza z interných meraní a predpokladaných hodnôt a slúži výlučne na porovnanie medzi rôznymi modelmi. Skutočný čas potrebný na úplné nabitie sa môže líšiť v závislosti od veku, typu, stavu a teploty nabíjacej jednotky, veku, typu, stavu, úrovne nabitia a teploty trakčnej batérie, vonkajšej teploty a parametrov zdroja elektrickej energie. Uvedený čas nabíjania je orientačný, pri počiatočnej teplote batérie 20 °C a využití maximálneho nabíjacieho výkonu.
[5] Na nabíjanie výkonom 150 kW je potrebný DC nabíjací stojan podľa štandardu CCS2 s maximálnym výstupom 150 kW (400 A) alebo vyšším.
[6] Hodnoty dojazdu na elektrinu a spotreby elektrickej energie sú namerané v kontrolovanom prostredí na reprezentatívnom sériovom modeli v súlade s požiadavkami nariadenia Komisie (EÚ) 2017/1151 o novom postupe WLTP a jeho platnými zmenami a doplnkami. Finálne hodnoty dojazdu na elektrinu a spotreby elektrickej energie pre každú jednu konfiguráciu vozidla je možné vypočítať na základe objednaného voliteľného vybavenia. Hodnoty dojazdu na elektrinu a spotreby elektrickej energie vášho vozidla sa môžu líšiť od nameraných alebo vypočítaných hodnôt, pretože na dojazd na elektrinu a spotrebu elektrickej energie vozidla vplýva spôsob jazdy, ako aj ďalšie faktory (napr. stav vozovky, premávka, stav vozidla, tlak v pneumatikách, zaťaženie, počet cestujúcich atď.). Viac informácií o novom skúšobnom postupe WLTP nájdete na stránke: www.lexus.sk/wltp
[7] Emisie môžu súvisieť aj s inými aspektmi životného cyklu vozidla (vrátane výroby, údržby a likvidácie), s výrobou elektriny a s každodenným používaním, ako je opotrebovanie pneumatík a brzd.
[8] Hmotnosť modelu 500e v pohotovostnom stave sa líši podľa výbavy. Prvý údaj je pre verziu Prestige, druhý pre verziu Luxury.
[9] Objem batožinového priestoru je vypočítaný podľa metódy VDA. Všetky uvedené hodnoty zahŕňajú tiež maximálny úložný priestor pod podlahou batožinového priestoru. Dostupný úložný priestor pod podlahou batožinového priestoru sa môže v niektorých krajinách líšiť
[10] Do ťažnej kapacity sa nezapočítava ťažné zariadenie ani ďalšie štandardne montované vybavenie na ťahanie prívesu.

Poznámka: Uvádzajú sa cieľové hodnoty. Všetky údaje sú orientačné môžu sa zmeniť bez upozornenia. Ďalšie technické údaje vrátane všetkých aktualizácií nájdete na stránke **www.lexus.sk**

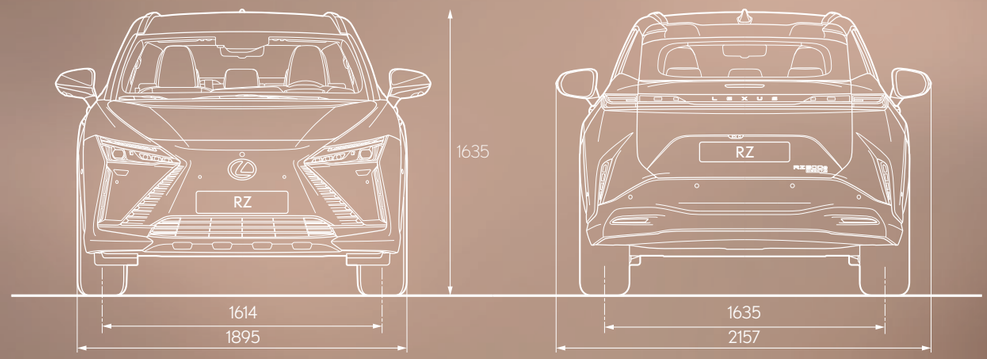

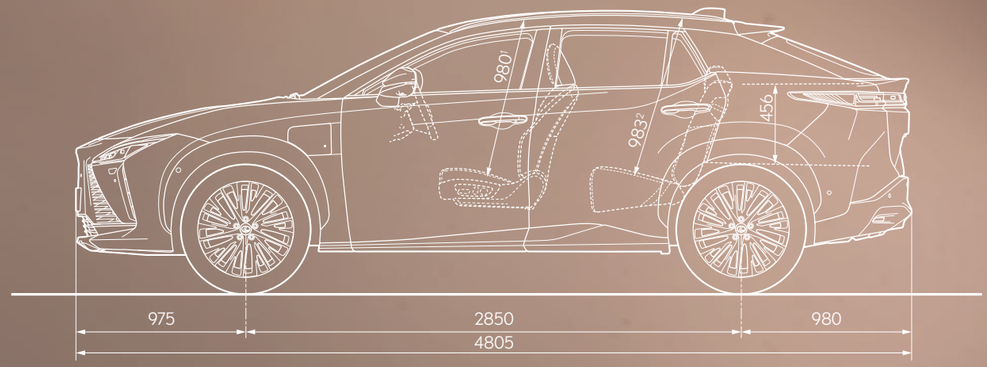

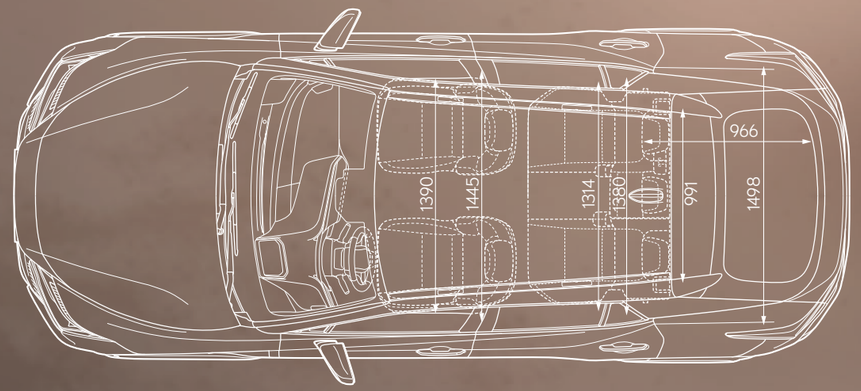

[1] Hodnota uvedená pre modely so štandardnou strechou. Pri verzii s voliteľnou panoramatickou sklenenou strechou je hodnota 1013.
[2] Hodnota uvedená pre modely so štandardnou strechou. Pri verzii s voliteľnou panoramatickou sklenenou strechou je hodnota 1008.

Upozornenie: uvedené rozmery sú merané v milimetroch.

STAŇTE SA NAŠÍM HOSŤOM

SPÔSOB, AKÝM SA SPRÁVAME K NAŠIM ZÁKAZNÍKOM, SA RIADI STAROVEKOU JAPONSKOU FILOZOFIOU POHOSTINNOSTI

Omotenashi sa z japončiny prekladá ako „pohostinnosť a zdvorilá úslužnosť“, znamená však oveľa viac než len vynikajúce služby. Je to starodávny koncept zameraný na predvídanie potrieb druhých, a to ešte predtým, než vzniknú. Omotenashi ovplyvňuje spôsob, akým v spoločnosti Lexus navrhujeme a konštruujeme naše vozidlá, ako aj naše správanie k vám, majiteľom vozidiel Lexus. A to nielen v mieste predaja, ale počas celej životnosti vozidla. Chceme, aby ste pri každom kontakte s nami cítili, ako veľmi si vás vážime. Aby ste sa cítili ako niečo viac než len zákazník.



OBJAVTE VIAC ONLINE

Zistite viac o najnovšom modeli RZ alebo si rezervujte testovaciu jazdu: https://www.lexus.sk/new-cars/rz

© 2025 Lexus Europe* si vyhradzuje právo meniť akékoľvek podrobnosti o špecifikáciách a vybavení bez upozornenia. Podrobnosti o špecifikáciách a výbave sa môžu líšiť podľa miestnych podmienok a požiadaviek. U miestneho autorizovaného predajcu vozidiel Lexus sa informujte o všetkých zmenách, ktoré by sa mohli vyžadovať vo vašej krajine.

Poznámka: Zobrazované vozidlá a špecifikácie uvedené v tejto brožúre sa môžu líšiť od modelov a vybavenia, ktoré sú k dispozícii vo vašej krajine. Farba karosérie vozidla sa môže mierne líšiť od vytlačených fotografií v tejto brožúre.

Ďalšie informácie nájdete na našej webovej stránke: www.lexus.sk.

Starostlivosť o životné prostredie je prioritou spoločnosti Lexus. Prijali sme veľa opatrení, aby mali naše vozidlá počas svojho životného cyklu – od návrhu cez výrobu, distribúciu, predaj a servis až po ukončenie životnosti – čo najmenší vplyv na životné prostredie. Váš predajca vám ochotne poskytne viac informácií o požiadavkách týkajúcich sa vozidiel na konci životnosti.

* Lexus Europe je divízia spoločnosti Toyota Motor Europe NV/SA

Publikované v Európe, október 2025

LEXUS